MOMENTS A4104.. A5565.. A5566

Baujahr: **ab März 2005**

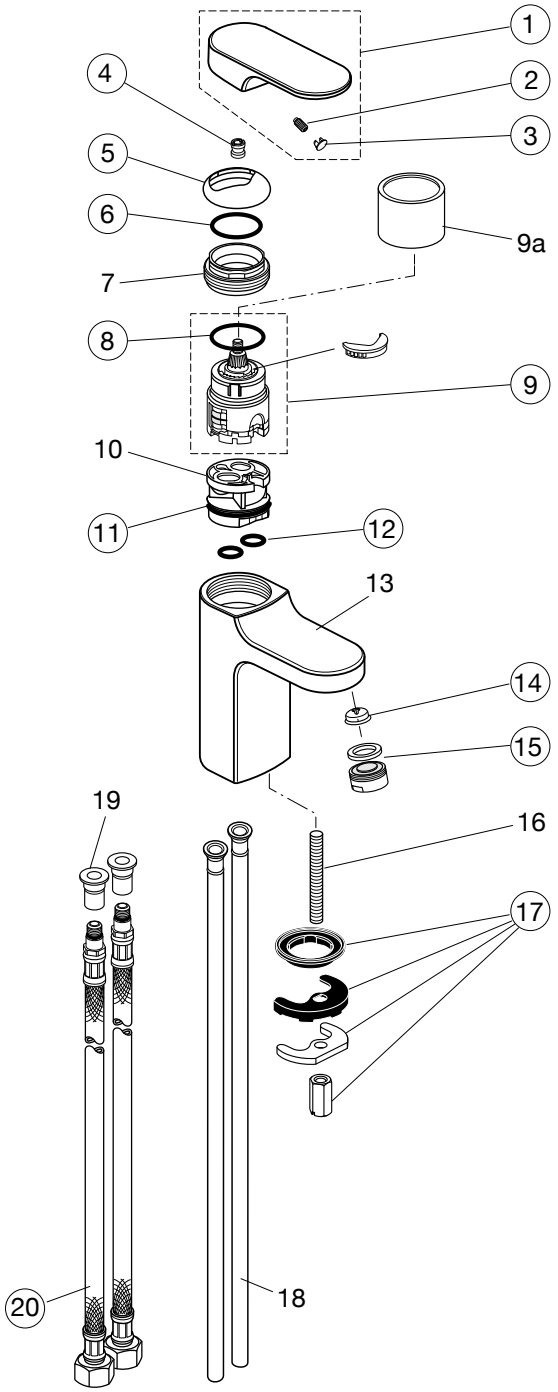

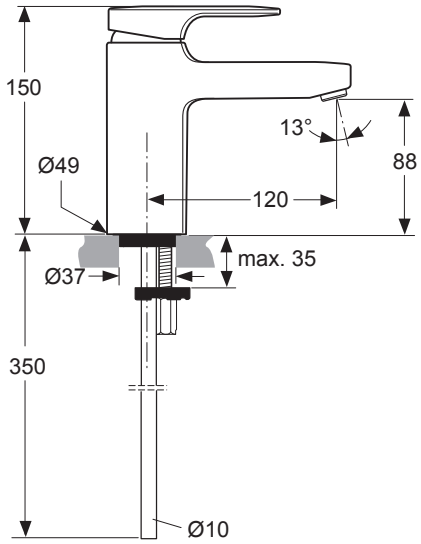

verchromt, mit Flex. ohne Ablauf ***A 4104 AA***
verchromt, mit Kupferrohr,
ohne Ab- und Überlauf ***A 5565 AA***

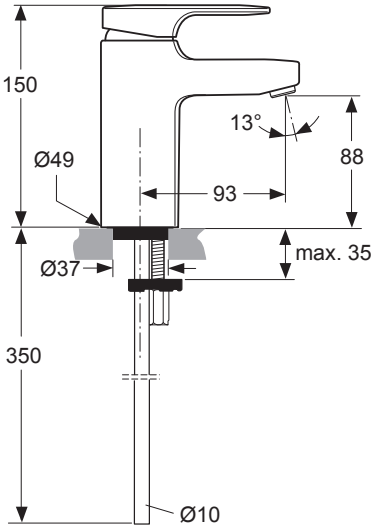

verchromt, PICCOLO, mit Kupferrohr,
ohne Ab- und Überlauf ***A 5566 AA***

Für XX = Oberflächen-Kennung einsetzen:
chrom - statt XX = AA,

Beispiel Ersatzteil - Bestellung:
A 960 876 AA in chrom

Pos.	Bezeichnung	Ersatzteil-Bestell-Nr.	Liefer-menge	Pos.	Bezeichnung	Ersatzteil-Bestell-Nr.	Liefer-menge
1	Griffhebel kompl.	**A 960 876 XX***	1 St.	13	Gehäuse WT		
2	Gewindestift SW2,5	**A 963 309 NU**	1 St.	14	Öko-Set (Wasserdrossel)	**A 963 361 NU**	1 Set
3	Verschlusskappe Rot / Bl.	**A 963 877 NU**	1 St.	15	Neoperl-Cascade	**A 960 321 XX**	1 St.
4	Griffmutter	**A 963 372 NU**	1 St.	16	Stehbolzen M8		
5	Abdeckkappe	**A 960 363 XX**	1 St.	17	Befestigungs-Set	**A 963 507 NU**	1 Set
6	O - Ring Ø 28,3 x 1,78	**A 961 667 NU**	2 St.	18	Zuflussrohr 10 x 406		
7	Gewindering			19	Adapter für Flexschlauch		
8	O - Ring Ø 35 x 3,2	**A 962 715 NU**	1 St.	20	Druckschl. G3/8 x M8x1	**A 962 370 NU**	1 St.
9	Kartusche MP kompl.	**A 962 716 NU**	1 St.				
9a	Hülse Ø40 für MP-Kartusche			*	Zusätzlich lieferbar:		
10	Einsatzstück				Griff mit IS-Logo +		
11	O-Ring Ø 34,65 x 1,78	**A 962 848 NU**	2 St.		Mark. rot/blau kpl.	**A 960 616 AA**	1 St.
12	O - Ring Ø 10 x 2	**A 963 495 NU**	2 St.		Verschlusskappe Chrom	**A 963 912 AA**	1 St.